Relé de proteção digital
Digital protection relay

AVP
Linha / Type

- Relé de proteção contra subtensão, sobretensão e sobrecorrente
- Ajuste de subtensão, sobretensão, sobrecorrente e delay de saída definidos pelo usuário
- Display LCD para visualização dos parâmetros
- Undervoltage, overvoltage and overcurrent protection relay
- Undervoltage, overvoltage, overcurrent and output delay adjusted by the user
- LCD display

Código de compra / How to order

AVP-40A-220V

Corrente nominal / Nominal current
40A, 63A ou 80A

Especificações / Specifications

Modelo / Type	AVP-40A-220V	AVP-63A-220V	AVP-80A-220V
Terminais de alimentação / Supply terminals	L - N		
Tensão de alimentação / Power supply	220VCA/VAC		
Frequência / Frequency	50/60 Hz		
Corrente de comutação máxima / Current rating	40A	63A	80A
Ajuste de sobretensão / Overvoltage adjustment	240 ~ 300VCA/VAC	230 ~ 300VCA/VAC	230 ~ 300VCA/VAC
Ajuste de subtensão / Undervoltage adjustment	140 ~ 200VCA/VAC	140 ~ 210VCA/VAC	140 ~ 210VCA/VAC
Ajuste de sobrecorrente / Overcurrent adjustment	1 ~ 40A	16 ~ 63A	20 ~ 80A
Ajuste do delay após energização / Power on delay adjustment	1 ~ 300s	3 ~ 600s	3 ~ 600s
Ajuste do delay após sub/sobretensão / Overvoltage/undervoltage delay adjustment	5 ~ 300s	5 ~ 600s	5 ~ 600s
Ajuste do delay após sobrecorrente / Overcurrent delay adjustment	30 ~ 300s	30 ~ 600s	30 ~ 600s
Saída / Output	Relé 1NA / SPST relay		
Vida elétrica / Electrical life	100.000 operações/operations		
Temperatura de operação / Operating temperature	-50ºC ~ +55ºC		
Umidade relativa do ar / Relative humidity	< 50% (40ºC)		
Grau de proteção / Protection degree	IP40 (Frontal/Front panel) / IP20 (Terminais/Terminals)		
Categoria de sobretensão / Overvoltage category	III		
Grau de poluição / Pollution degree	3		
Bitola aplicável (mm²) / Applicable wire	1~25mm²		
Peso / Weight	160g		
Montagem / Mounting	Trilho TS35 (EN/IEC 60715)		

Dimensões e diagramas / Dimensions and schematics (mm)

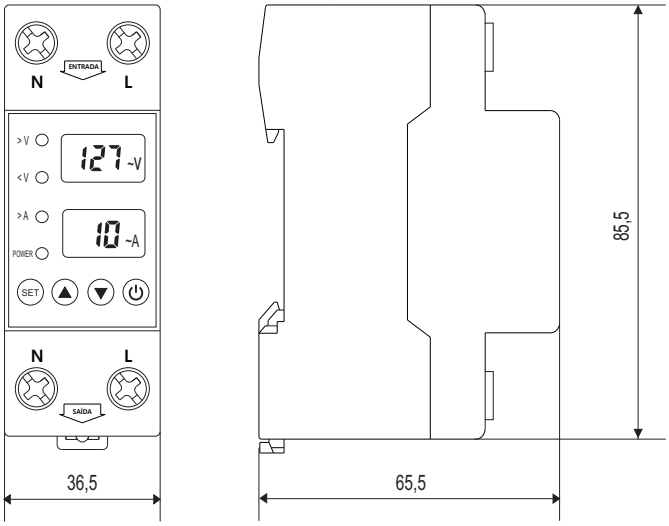
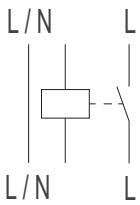
Diagrama elétrico / Schematics